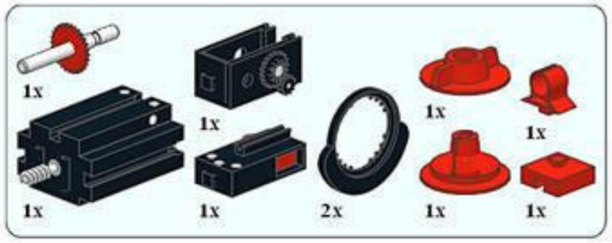
1x
1x
1x
1x
1x
2x
1x
1x

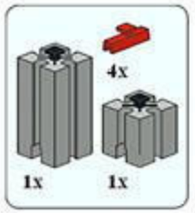
4x
1x
1x

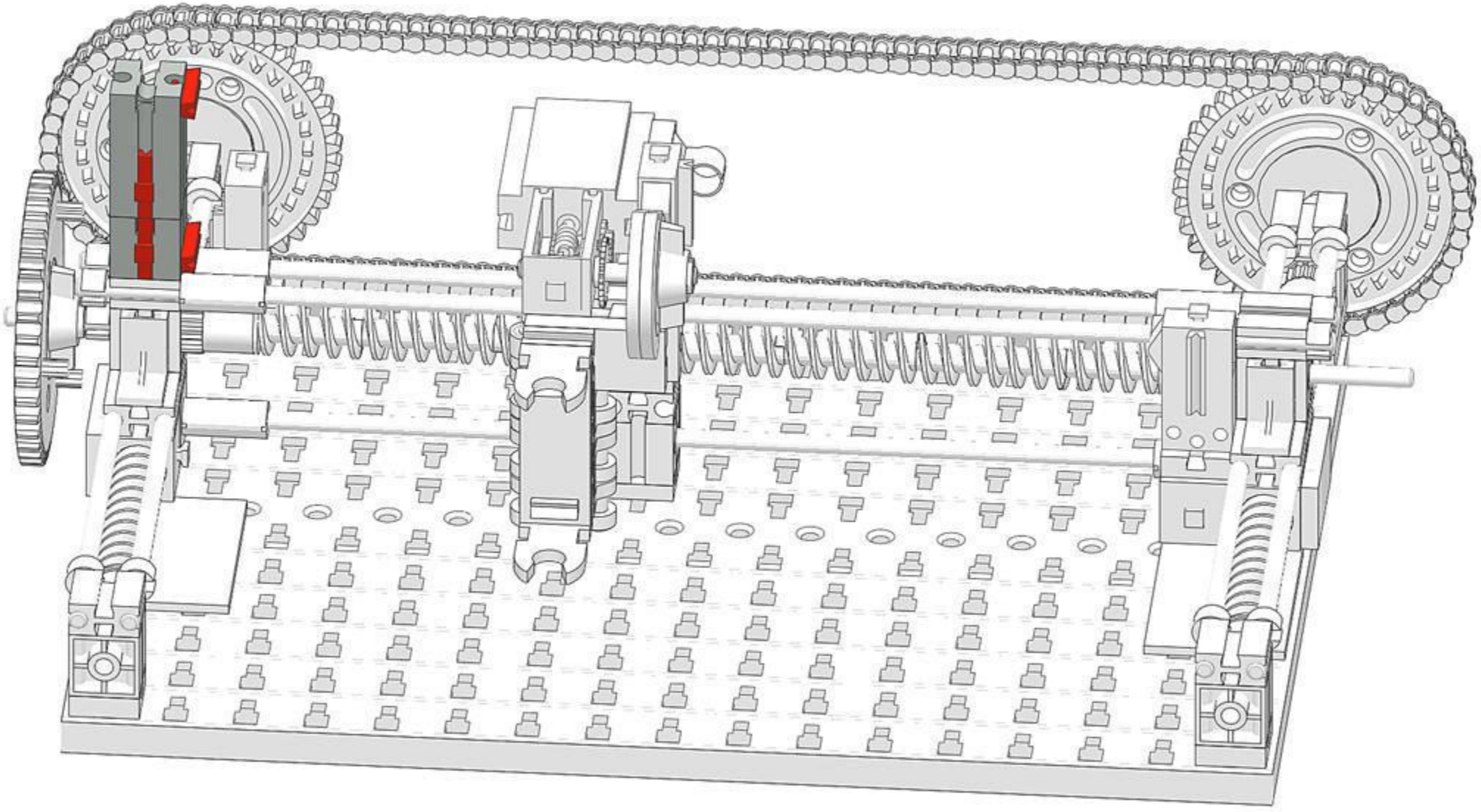

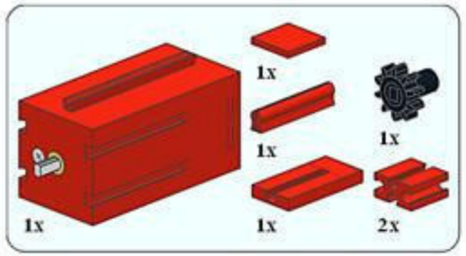
1x
1x
1x
1x
1x
2x

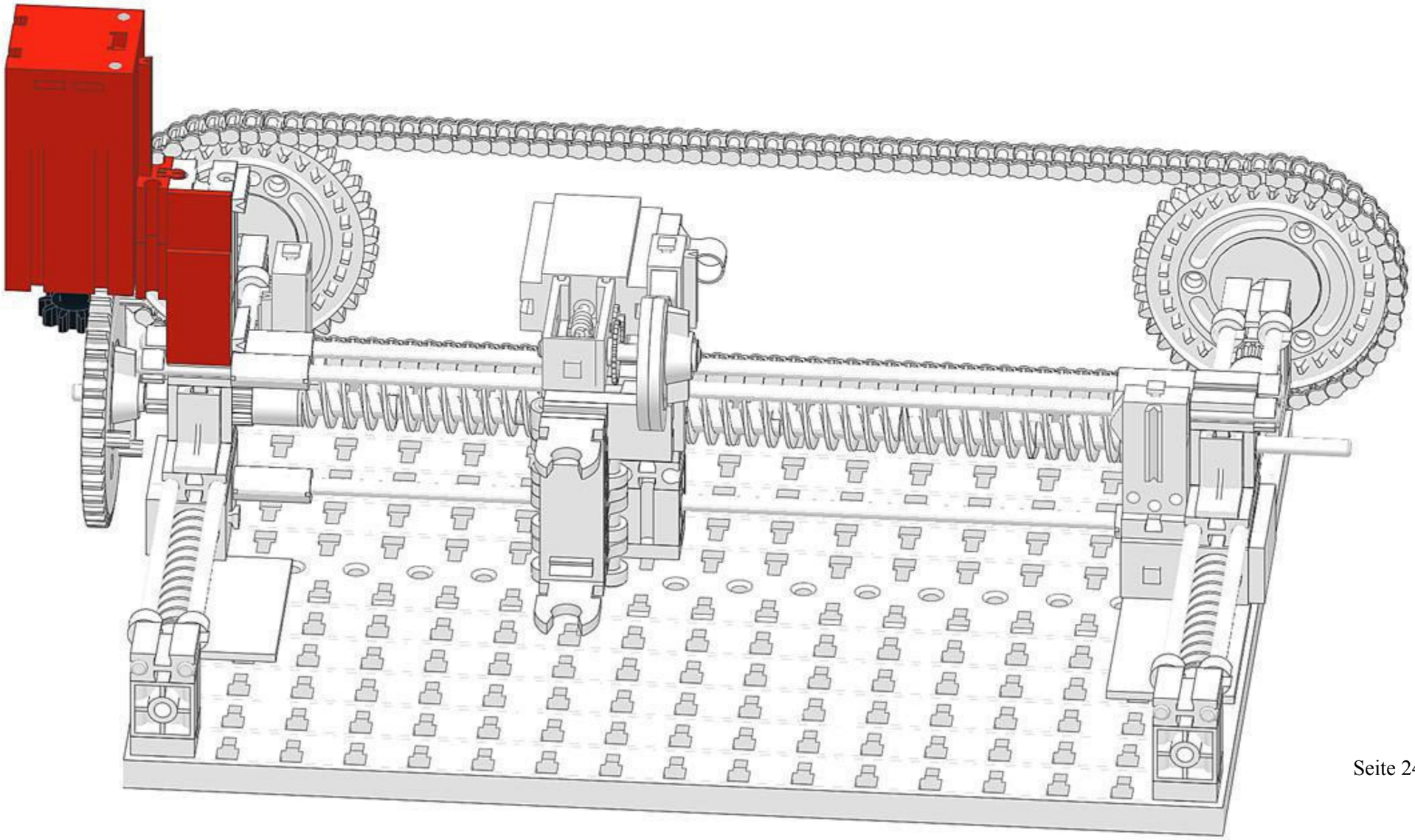

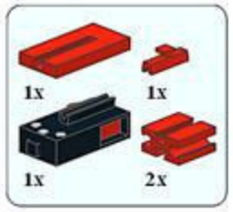
1x
1x
1x
2x

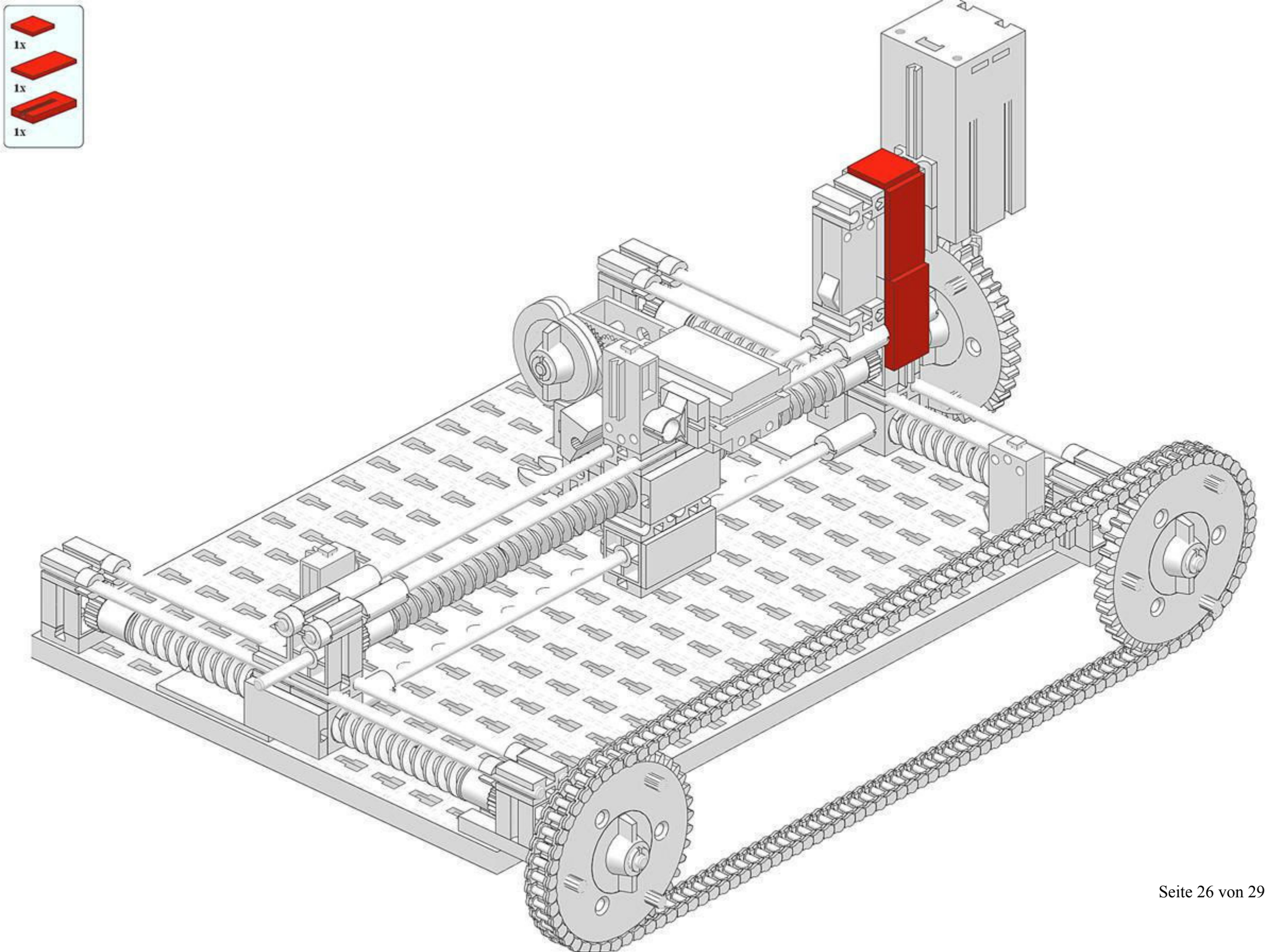
1x
1x
1x

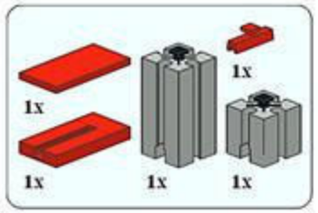
1x
1x
1x
1x
1x

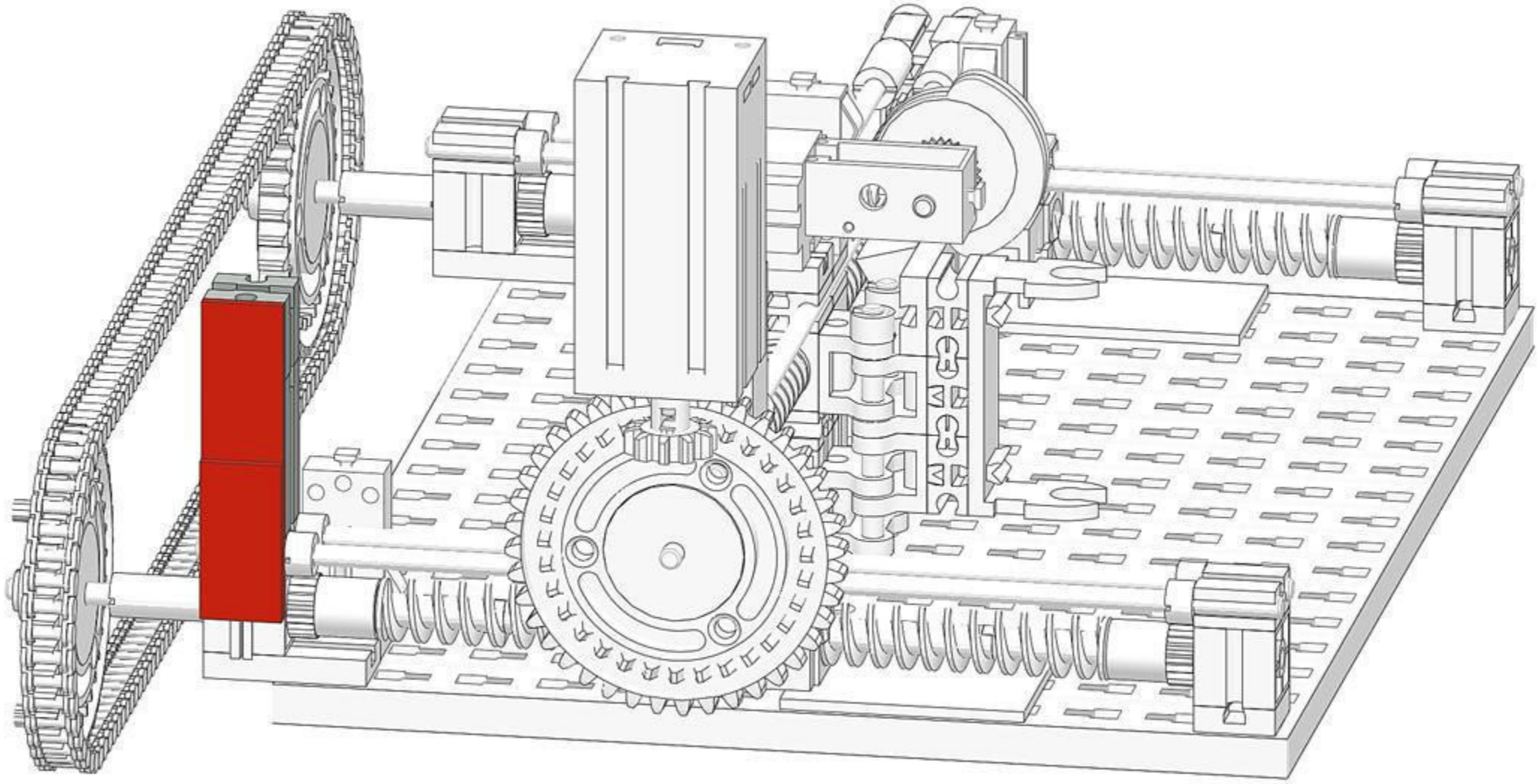

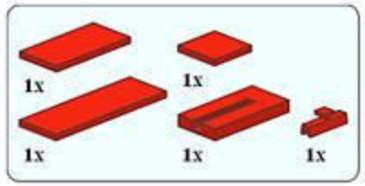
1x
1x
1x
1x
1x

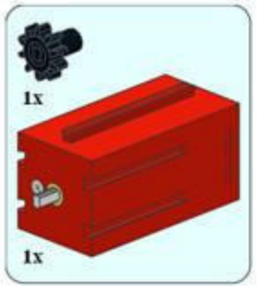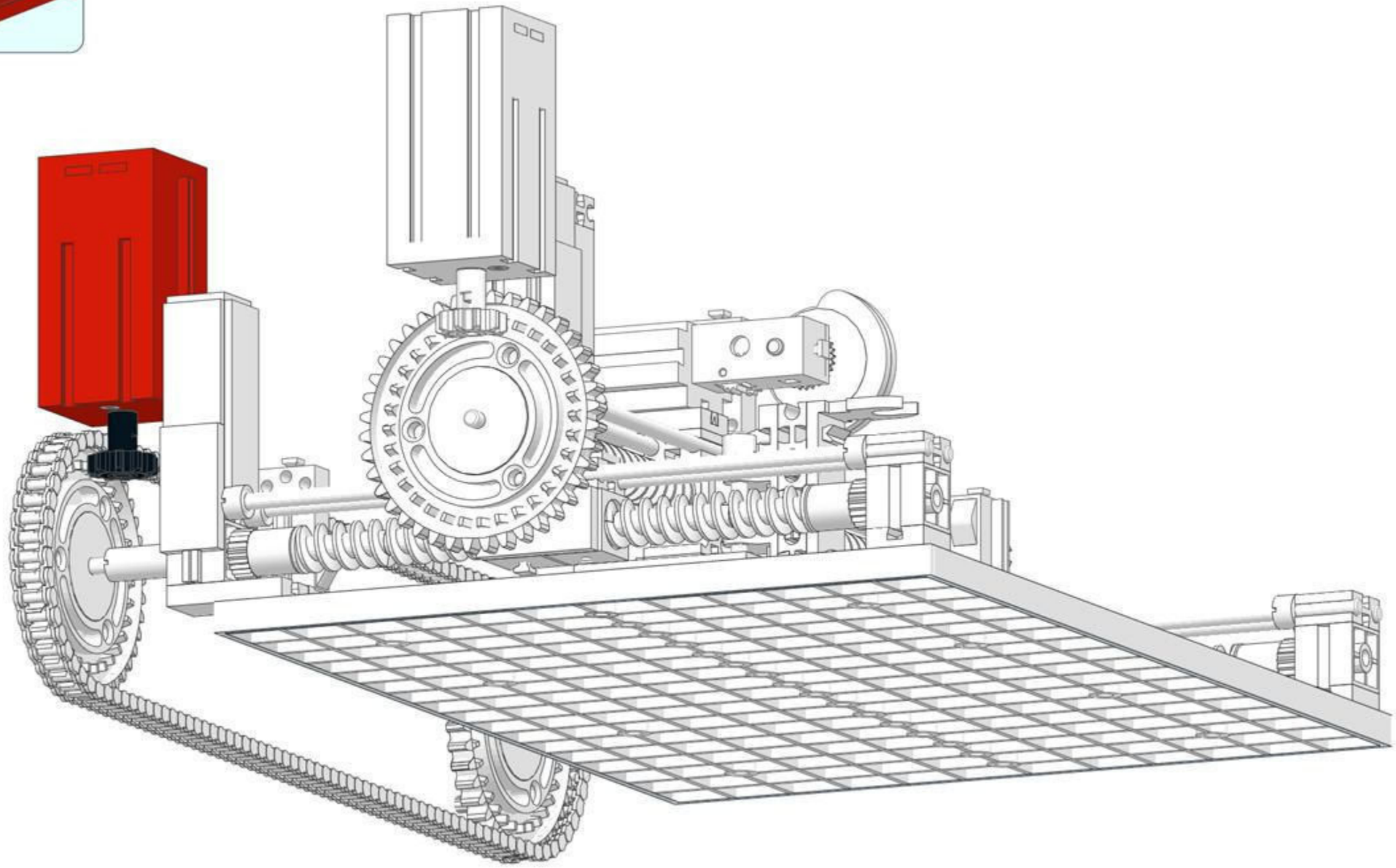
1x
1x