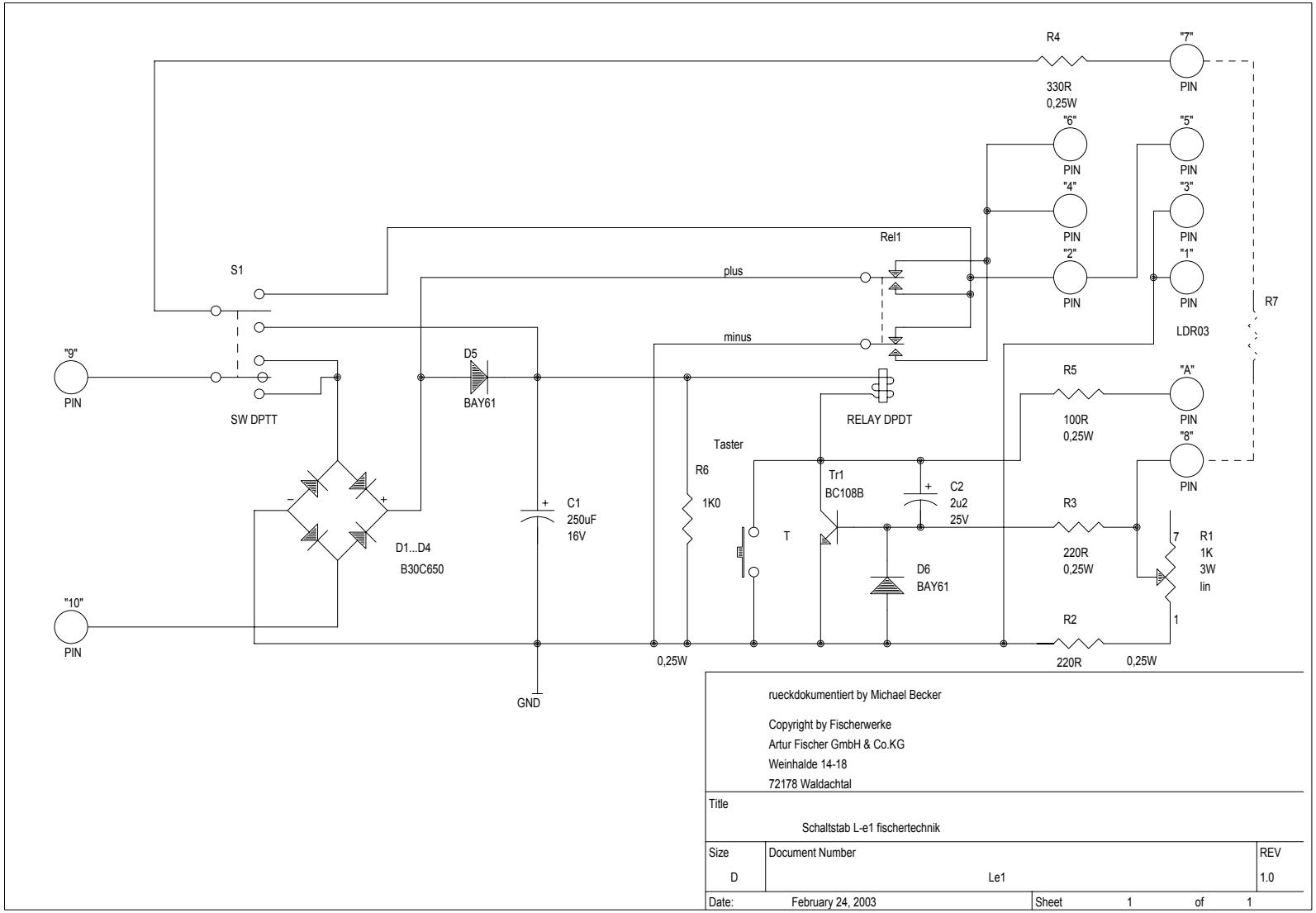

rueckdokumentiert by Michael Becker

Copyright by Fischerwerke
Artur Fischer GmbH & Co.KG
Weinhalde 14-18
72178 Waldachtal

Title

Schaltstab L-e1 fischertechnik

Size	Document Number	REV
D	Le1	1.0

Date: February 24, 2003 | Sheet 1 of 1